見積参考資料

工事名　Ｒ３那土　西納大久保線　那賀・請ノ谷岡田　道路改良工事

◇経費情報◇

工種区分	道路改良工事
単価地区	那賀１
施工地域・工事場所	一般交通影響有り（２）－２
前金支出割合	補正を行わない
契約保証	金銭的保証
現場環境改善費	計上しない

注意

「見積参考資料」は入札参加者の迅速で適正な工事費の見積りのための一資料であり、請負契約を拘束するものではない。

設計内訳書（本01）

工事名	Ｒ３那土　西納大久保線　那賀・請ノ谷岡田　道路改良工事	事業区分 工事区分	道路新設･改築 道路改良

工事区分・工種・種別・細別	規格	単位	数量	単価	金額	数量・金額増減	摘要
道路改良		式	1				
道路土工		式	1				
掘削工		式	1				
掘削	土質:土砂,施工方法:ｵｰﾌﾟﾝｶｯﾄ,押土:無し,障害:無し,施工数量:5,000m3未満	m3	290				単　1号
掘削	土質:土砂,施工方法:片切掘削	m3	260				単　2号
掘削	土質:軟岩,施工方法:片切掘削	m3	10				単　3号
積込(ﾙｰｽﾞ)	土質:土砂,作業内容:土量50,000m3未満	m3	270				単　4号
残土処理工		式	1				
土砂等運搬	土質:土砂(岩塊･玉石混り土含む)	m3	490				単　5号
土砂等運搬	土質:軟岩	m3	40				単　6号
残土等処分		m3	530				単　7号
擁壁工		式	1				
作業土工		式	1				

設計内訳書（本01）

工事名	Ｒ３那土　西納大久保線　那賀・請ノ谷岡田　道路改良工事	事業区分 工事区分	道路新設･改築 道路改良

工事区分・工種・種別・細別	規格	単位	数量	単価	金額	数量・金額増減	摘要
床掘り(掘削)	土質:軟岩	m3	30				単　8号
床掘り	土質:土砂	m3	10				単　9号
埋戻し	土質:土砂	m3	20				単　10号
埋戻し	土質:土砂	m3	40				単　11号
場所打擁壁工(構造物単位)		式	1				
もたれ式擁壁 落石防護柵無	本体ｺﾝｸﾘｰﾄ規格:18-8-40(高炉)	m3	62				単　12号
裏石積み		m2	65				単　13号
もたれ式擁壁 落石防護柵有	本体ｺﾝｸﾘｰﾄ規格:18-8-40(高炉)	m3	143				単　14号
裏石積み		m2	95				単　15号
排水構造物工		式	1				
作業土工		式	1				
床掘り(掘削)	土質:軟岩	m3	2				単　16号
床掘り	土質:土砂	m3	10				単　17号

設計内訳書（本01）

工事名	Ｒ３那土　西納大久保線　那賀・請ノ谷岡田　道路改良工事	事業区分 工事区分	道路新設･改築 道路改良

工事区分・工種・種別・細別	規格	単位	数量	単価	金額	数量・金額増減	摘要
埋戻し	土質:土砂	m3	8				単　18号
側溝工		式	1				
ﾌﾟﾚｷｬｽﾄU型側溝	U型側溝規格:3種 300A	m	62				単　19号
側溝蓋	蓋版の規格:300 41.2×9.5×50	枚	124				単　20号
ﾓﾙﾀﾙ充填		m3	2				単　21号
落石雪害防止工		式	1				
落石防護柵工		式	1				
ﾛｰﾌﾟ・金網	柵高:3m,規格･仕様:ﾛｰﾌﾟ本数10本,厚ﾒｯｷ:無し	m	33				単　22号
支柱	支柱型式:H200×200×8×12,施工区分:端末支柱,規格･仕様:柵高3.00m ﾒｯｷ	本	2				単　23号
支柱	支柱型式:H200×100×5.5×8,施工区分:中間支柱,規格･仕様:柵高3.00m ﾒｯｷ	本	10				単　24号
構造物撤去工		式	1				
構造物取壊し工		式	1				
ｺﾝｸﾘｰﾄ構造物取壊し	構造物区分:無筋構造物,工法区分:機械施工	m3	5				単　25号

設計内訳書（本01）

工事名	Ｒ３那土　西納大久保線　那賀・請ノ谷岡田　道路改良工事	事業区分 工事区分	道路新設･改築 道路改良

工事区分・工種・種別・細別	規格	単位	数量	単価	金額	数量・金額増減	摘要
運搬処理工		式	1				
殻運搬	殻種別:ｺﾝｸﾘｰﾄ殻(無筋)	m3	5				単　26号
殻処分	殻種別:ｺﾝｸﾘｰﾄ殻(無筋)	m3	5				単　27号
仮設工		式	1				
交通管理工		式	1				
交通誘導警備員		人日	132				単　28号
舗装		式	1				
防護柵工		式	1				
防止柵工		式	1				
転落(横断)防止柵	柵高:1.1m,作業区分:ｺﾝｸﾘｰﾄ建込	m	26				単　29号
直接工事費		式	1				
共通仮設		式	1				
共通仮設費（率計上）		式	1				

設計内訳書（本01）

工事名	Ｒ３那土　西納大久保線　那賀・請ノ谷岡田　道路改良工事	事業区分 工事区分	道路新設･改築 舗装

工事区分・工種・種別・細別	規格	単位	数量	単価	金額	数量・金額増減	摘要
純工事費		式	1				
現場管理費		式	1				
工事原価		式	1				
一般管理費等		式	1				
工事価格		式	1				
消費税額及び地方消費税額		式	1				
工事費計		式	1				

1次単価表

単価使用年月	2021.06
歩掛適用年月	2021.06
労務調整係数	1.000-00000　0.0　0

単　1号	掘削	土質:土砂,施工方法:ｵｰﾌﾟﾝｶｯﾄ,押土:無し,障害:無し,施工数量:5,000m3未満	単位	m3	単位数量	1	単価	

名称・規格	条件	単位	数量	単価	金額	摘要
掘削	土砂,ｵｰﾌﾟﾝｶｯﾄ,無し,無し,5,000m3未満	m3	1			
合計						
単価						円／m3

1次単価表

単価使用年月	2021.06
歩掛適用年月	2021.06
労務調整係数	1.000-00000　0.0　0

単　2号	掘削	土質:土砂,施工方法:片切掘削	単位	m3	単位数量	1	単価	

名称・規格	条件	単位	数量	単価	金額	摘要
掘削	土砂,片切掘削	m3	1			
合計						
単価						円／m3

1次単価表

単価使用年月	2021.06
歩掛適用年月	2021.06
労務調整係数	1.000-00000　0.0　0

単　3号	掘削	土質:軟岩,施工方法:片切掘削	単位	m3	単位数量	1	単価	

名称・規格	条件	単位	数量	単価	金額	摘要
掘削	軟岩,片切掘削,無し,無し	m3	1			
合計						
単価						円／m3

1次単価表

単価使用年月	2021.06
歩掛適用年月	2021.06
労務調整係数	1.000-00000　0.0　0

単　4号	積込(ﾙｰｽﾞ)	土質:土砂,作業内容:土量50,000m3未満	単位	m3	単位数量	1	単価	

名称・規格	条件	単位	数量	単価	金額	摘要
積込(ﾙｰｽﾞ)	土砂,土量50,000m3未満	m3	1			
合計						
単価						円／m3

1次単価表

単価使用年月	2021.06
歩掛適用年月	2021.06
労務調整係数	1.000-00000　0.0　0

単　5号	土砂等運搬	土質:土砂(岩塊･玉石混り土含む)	単位	m3	単位数量	1	単価	

名称・規格	条件	単位	数量	単価	金額	摘要
土砂等運搬	標準,ﾊﾞｯｸﾎｳ山積0.8m3(平積0.6m3),土砂(岩塊･玉石混り土含む),無し,5.5km以下	m3	1			
合計						
単価						円／m3

1次単価表

単価使用年月	2021.06
歩掛適用年月	2021.06
労務調整係数	1.000-00000　0.0　0

単　6号	土砂等運搬	土質:軟岩	単位	m3	単位数量	1	単価	

名称・規格	条件	単位	数量	単価	金額	摘要
土砂等運搬	標準,ﾊﾞｯｸﾎｳ山積0.8m3(平積0.6m3),軟岩,無し,5.5km以下	m3	1			
合計						
単価						円／m3

１次単価表

単価使用年月	2021.06
歩掛適用年月	2021.06
労務調整係数	1.000-00000　0.0　0

単　7号	残土等処分		単位	m3	単位数量	1	単価	
名称・規格		条件	単位	数量	単価	金額	摘要	
残土等処分			m3	1				
合計								
単価							円／m3	

１次単価表

単価使用年月	2021.06
歩掛適用年月	2021.06
労務調整係数	1.000-00000　0.0　0

単　8号	床掘り(掘削)	土質:軟岩	単位	m3	単位数量	1	単価	
名称・規格		条件	単位	数量	単価	金額	摘要	
掘削		軟岩,片切掘削,無し,無し	m3	1				
合計								
単価							円／m3	

１次単価表

単価使用年月	2021.06
歩掛適用年月	2021.06
労務調整係数	1.000-00000　0.0　0

単　9号	床掘り	土質:土砂	単位	m3	単位数量	1	単価	

名称・規格	条件	単位	数量	単価	金額	摘要
床掘り	土砂,平均施工幅1m以上2m未満,無し,無し	m3	1			
合計						
単価						円／m3

１次単価表

単価使用年月	2021.06
歩掛適用年月	2021.06
労務調整係数	1.000-00000　0.0　0

単　10号	埋戻し	土質:土砂	単位	m3	単位数量	1	単価	

名称・規格	条件	単位	数量	単価	金額	摘要
埋戻し	最大埋戻幅1m未満	m3	1			
合計						
単価						円／m3

1次単価表

単価使用年月	2021.06
歩掛適用年月	2021.06
労務調整係数	1.000-00000　0.0　0

単　11号	埋戻し	土質:土砂	単位	m3	単位数量	1	単価	

名称・規格	条件	単位	数量	単価	金額	摘要
埋戻し	最大埋戻幅1m以上4m未満	m3	1			
合計						
単価						円／m3

1次単価表

単価使用年月	2021.06
歩掛適用年月	2021.06
労務調整係数	1.000-00000　0.0　0

単　12号	もたれ式擁壁 落石防護柵無	本体ｺﾝｸﾘｰﾄ規格:18-8-40(高炉)	単位	m3	単位数量	1	単価	

名称・規格	条件	単位	数量	単価	金額	摘要
もたれ式擁壁	18-8-40(高炉),無し,無し,一般養生 ,延長無し	m3	1			
合計						
単価						円／m3

1次単価表

単価使用年月	2021.06
歩掛適用年月	2021.06
労務調整係数	1.000-00000　0.0　0

単　13号	裏石積み		単位	m2	単位数量	1	単価	
名称・規格		条件	単位	数量	単価	金額	摘要	
拾石積(裏石積)		厚さ20cm,18- 8-40 高炉,割栗石150-200mm	m2	1			単　30号	
合計								
単価							円／m2	

1次単価表

単価使用年月	2021.06
歩掛適用年月	2021.06
労務調整係数	1.000-00000　0.0　0

単　14号	もたれ式擁壁 落石防護柵有	本体ｺﾝｸﾘｰﾄ規格:18-8-40(高炉)	単位	m3	単位数量	1	単価	
名称・規格		条件	単位	数量	単価	金額	摘要	
もたれ式擁壁		18-8-40(高炉),有り,無し,一般養生,延長無し	m3	1				
合計								
単価							円／m3	

１次単価表

単価使用年月	2021.06
歩掛適用年月	2021.06
労務調整係数	1.000-00000　0.0　0

単　15号	裏石積み		単位	m2	単位数量	1	単価	
名称・規格		条件	単位	数量	単価	金額	摘要	
拾石積(裏石積)		厚さ20cm,18- 8-40 高炉,割栗石150-200mm	m2	1			単　30号	
合計								
単価							円／m2	

１次単価表

単価使用年月	2021.06
歩掛適用年月	2021.06
労務調整係数	1.000-00000　0.0　0

単　16号	床掘り(掘削)	土質:軟岩	単位	m3	単位数量	1	単価	
名称・規格		条件	単位	数量	単価	金額	摘要	
掘削		軟岩,片切掘削,無し,無し	m3	1				
合計								
単価							円／m3	

１次単価表

単価使用年月	2021.06
歩掛適用年月	2021.06
労務調整係数	1.000-00000　0.0　0

単　17号	床掘り	土質:土砂	単位	m3	単位数量	1	単価	

名称・規格	条件	単位	数量	単価	金額	摘要
床掘り	土砂,平均施工幅1m以上2m未満,無し,無し	m3	1			
合計						
単価						円／m3

１次単価表

単価使用年月	2021.06
歩掛適用年月	2021.06
労務調整係数	1.000-00000　0.0　0

単　18号	埋戻し	土質:土砂	単位	m3	単位数量	1	単価	

名称・規格	条件	単位	数量	単価	金額	摘要
埋戻し	最大埋戻幅1m未満	m3	1			
合計						
単価						円／m3

1次単価表

単価使用年月	2021.06
歩掛適用年月	2021.06
労務調整係数	1.000-00000　0.0　0

単　19号	ﾌﾟﾚｷｬｽﾄU型側溝	U型側溝規格:3種 300A	単位	m	単位数量	1	単価	

名称・規格	条件	単位	数量	単価	金額	摘要
U型側溝	据付け,無し,無し,道路用鉄筋Co側溝3種 JIS A 5372,300A 300×300×2000,無し,無し,有り,再生ｸﾗｯｼｬﾗﾝ	m	1			単　31号
合計						
単価						円／m

1次単価表

単価使用年月	2021.06
歩掛適用年月	2021.06
労務調整係数	1.000-00000　0.0　0

単　20号	側溝蓋	蓋版の規格:300 41.2×9.5×50	単位	枚	単位数量	1	単価	

名称・規格	条件	単位	数量	単価	金額	摘要
蓋版	据付け,無し,道路用鉄筋Co側溝3種 JIS A 5372,300 41.2×9.5×50,無し,無し	枚	1			単　32号
合計						
単価						円／枚

1次単価表

単価使用年月	2021.06
歩掛適用年月	2021.06
労務調整係数	1.000-00000　0.0　0

単　21号	ﾓﾙﾀﾙ充填		単位	m3	単位数量	1	単価	

名称・規格	条件	単位	数量	単価	金額	摘要
ﾓﾙﾀﾙ練	高炉,1:3,全ての費用	m3	1			
合計						
単価						円／m3

1次単価表

単価使用年月	2021.06
歩掛適用年月	2021.06
労務調整係数	1.000-00000　0.0　0

単　22号	ﾛｰﾌﾟ・金網	柵高:3m,規格･仕様:ﾛｰﾌﾟ本数10本,厚ﾒｯｷ:無し	単位	m	単位数量	1	単価	

名称・規格	条件	単位	数量	単価	金額	摘要
落石防護柵(ロープ・金網設置工)[間隔保持材付き]	有,柵高3.00m ﾛｰﾌﾟ本数10本,15m以上,無,無,無	m	1			単　33号
合計						
単価						円／m

1次単価表

単価使用年月	2021.06
歩掛適用年月	2021.06
労務調整係数	1.000-00000　0.0　0

単　23号	支柱	支柱型式:H200×200×8×12,施工区分:端末支柱,規格･仕様:柵高3.00m ﾒｯｷ	単位	本	単位数量	1	単価	

名称・規格	条件	単位	数量	単価	金額	摘要
落石防護柵(支柱設置工)	端末支柱,柵高3.00m ﾒｯｷ,無,無,無,無	本	1			単　34号
合計						
単価						円／本

1次単価表

単価使用年月	2021.06
歩掛適用年月	2021.06
労務調整係数	1.000-00000　0.0　0

単　24号	支柱	支柱型式:H200×100×5.5×8,施工区分:中間支柱,規格･仕様:柵高3.00m ﾒｯｷ	単位	本	単位数量	1	単価	

名称・規格	条件	単位	数量	単価	金額	摘要
落石防護柵(支柱設置工)	中間支柱,柵高3.00m ﾒｯｷ,無,無,無,無	本	1			単　35号
合計						
単価						円／本

1次単価表

単価使用年月	2021.06
歩掛適用年月	2021.06
労務調整係数	1.000-00000　0.0　0

単　25号	ｺﾝｸﾘｰﾄ構造物取壊し	構造物区分:無筋構造物,工法区分:機械施工	単位	m3	単位数量	1	単価	

名称・規格	条件	単位	数量	単価	金額	摘要
構造物とりこわし	無筋構造物,機械施工,無し,無し,不要	m3	1			単　36号
合計						
単価						円／m3

1次単価表

単価使用年月	2021.06
歩掛適用年月	2021.06
労務調整係数	1.000-00000　0.0　0

単　26号	殻運搬	殻種別:ｺﾝｸﾘｰﾄ殻(無筋)	単位	m3	単位数量	1	単価	

名称・規格	条件	単位	数量	単価	金額	摘要
殻運搬	Co(無筋･鉄筋)構造物とりこわし,機械積込,無し,49.5km以下,全ての費用	m3	1			
合計						
単価						円／m3

1次単価表

単価使用年月	2021.06
歩掛適用年月	2021.06
労務調整係数	1.000-00000　0.0　0

単　27号	殻処分	殻種別:ｺﾝｸﾘｰﾄ殻(無筋)	単位	m3	単位数量	1	単価	

名称・規格	条件	単位	数量	単価	金額	摘要
処分費(m3)		m3	1			単　37号
合計						
単価						円／m3

1次単価表

単価使用年月	2021.06
歩掛適用年月	2021.06
労務調整係数	1.000-00000　0.0　0

単　28号	交通誘導警備員		単位	人日	単位数量	1	単価	

名称・規格	条件	単位	数量	単価	金額	摘要
交通誘導警備員B		人日	1			単　38号
合計						
単価						円／人日

1次単価表

単価使用年月	2021.06
歩掛適用年月	2021.06
労務調整係数	1.000-00000　0.0　0

単　29号	転落(横断)防止柵	柵高:1.1m,作業区分:ｺﾝｸﾘｰﾄ建込	単位	m	単位数量	1	単価	

名称・規格	条件	単位	数量	単価	金額	摘要
防護柵(横断･転落防止柵)設置工	ｺﾝｸﾘｰﾄ建込,ﾋﾞｰﾑ式･ﾊﾟﾈﾙ式,3m,100m未満,無	m	1			単　39号
合計						
単価						円／m

２次単価表

単価使用年月	2021.06
歩掛適用年月	2021.06
労務調整係数	1.000-00000　0.0　0

単　30号	拾石積(裏石積)	厚さ20cm,18- 8-40 高炉,割栗石150-200mm	単位	m2	単位数量	50	単価	

名称・規格	条件	単位	数量	単価	金額	摘要
割栗石 150-200mm		m3	11.4			
生ｺﾝｸﾘｰﾄ 18-8-40 高炉		m3	1.7			
土木一般世話役		人				
普通作業員		人				
合計						
単価						円／m2

２次単価表

単価使用年月	2021.06
歩掛適用年月	2021.06
労務調整係数	1.000-00000　0.0　0

単　31号	U型側溝	据付け,無し,無し,道路用鉄筋Co側溝3種 JIS A 5372,300A 300×300×2000,無し,無し,有り,再生ｸﾗｯｼｬﾗﾝ	単位	m	単位数量	10	単価	

名称・規格	条件	単位	数量	単価	金額	摘要
U型側溝 昼間 L2000 1000kg以下 制約無		m	10			
道路用鉄筋ｺﾝｸﾘｰﾄ側溝 3種 300A 300×300×2000		個	5			
再生ｸﾗｯｼｬｰﾗﾝ RC-40		m3	0.552			
諸雑費(まるめ)		式	1			
合計						
単価						円／m

２次単価表

単価使用年月	2021.06
歩掛適用年月	2021.06
労務調整係数	1.000-00000　0.0　0

単　32号	蓋版	据付け,無し,道路用鉄筋Co側溝3種 JIS A 5372,300 41.2×9.5×50,無し,無し	単位	枚	単位数量	100	単価	

名称・規格	条件	単位	数量	単価	金額	摘要
蓋版ｺﾝｸﾘｰﾄ･鋼製 昼間 170kg以下 制約無		枚	100			
道路用側溝蓋 3種 300 41.2×9.5×50		枚	100			
諸雑費(まるめ)		式	1			
合計						
単価						円／枚

２次単価表

単価使用年月	2021.06
歩掛適用年月	2021.06
労務調整係数	1.000-00000　0.0　0

単　33号	落石防護柵(ロープ・金網設置工) [間隔保持材付き]	有,柵高3.00m ﾛｰﾌﾟ本数10本,15m以上,無,無,無	単位	m	単位数量	1	単価	

名称・規格	条件	単位	数量	単価	金額	摘要
落石防護柵設置工 間隔保持材付 柵高3.00m ﾛｰﾌﾟ10本 ﾛｰﾌﾟ・金網		m	1			
諸雑費(まるめ)		式	1			
合計						
単価						円／m

２次単価表

単価使用年月	2021.06
歩掛適用年月	2021.06
労務調整係数	1.000-00000　0.0　0

単　34号	落石防護柵(支柱設置工)	端末支柱,柵高3.00m ﾒｯｷ,無,無,無,無	単位	本	単位数量	1	単価	

名称・規格	条件	単位	数量	単価	金額	摘要
落石防護柵設置工(端末支柱) 柵高3.00m		本	1			
諸雑費(まるめ)		式	1			
合計						
単価						円／本

２次単価表

単価使用年月	2021.06
歩掛適用年月	2021.06
労務調整係数	1.000-00000　0.0　0

単　35号	落石防護柵(支柱設置工)	中間支柱,柵高3.00m ﾒｯｷ,無,無,無,無	単位	本	単位数量	1	単価	

名称・規格	条件	単位	数量	単価	金額	摘要
落石防護柵設置工(中間支柱) 柵高3.00m		本	1			
諸雑費(まるめ)		式	1			
合計						
単価						円／本

２次単価表

単価使用年月	2021.06
歩掛適用年月	2021.06
労務調整係数	1.000-00000　0.0　0

単　36号	構造物とりこわし	無筋構造物,機械施工,無し,無し,不要	単位	m3	単位数量	1	単価	

名称・規格	条件	単位	数量	単価	金額	摘要
無筋構造物 昼間 機械施工 制約無		m3	1			
諸雑費(まるめ)		式	1			
合計						
単価						円／m3

２次単価表

単価使用年月	2021.06
歩掛適用年月	2021.06
労務調整係数	1.000-00000　0.0　0

単　37号	処分費(m3)		単位	m3	単位数量	100	単価	
名称・規格		条件	単位	数量	単価	金額	摘要	
処分費 Co殻			m3	100				
合計								
単価							円／m3	

２次単価表

単価使用年月	2021.06
歩掛適用年月	2021.06
労務調整係数	1.000-00000　0.0　0

単　38号	交通誘導警備員B		単位	人日	単位数量	1	単価	
名称・規格		条件	単位	数量	単価	金額	摘要	
交通誘導警備員B			人					
諸雑費(まるめ)			式	1				
合計								
単価							円／人日	

２次単価表

単価使用年月	2021.06
歩掛適用年月	2021.06
労務調整係数	1.000-00000　0.0　0

単　39号	防護柵(横断･転落防止柵)設置工	ｺﾝｸﾘｰﾄ建込,ﾋﾞｰﾑ式･ﾊﾟﾈﾙ式,3m,100m未満,無	単位	m	単位数量	100	単価	

名称・規格	条件	単位	数量	単価	金額	摘要
横断･転落防止柵設置工 CO建込用 ﾋﾞｰﾑ式･ﾊﾟﾈﾙ式		m	100			
防護柵(P種) ｺﾝｸﾘｰﾄ建込 4段ﾋﾞｰﾑ		m	100			
諸雑費(まるめ)		式	1			
合計						
単価						円／m

機労材集計リスト（機械）

工事名	Ｒ３那土　西納大久保線　那賀・請ノ谷岡田　道路改良工事					
単価コード	名　称	規　格	単位	数量	金額	摘要
L001070002	振動ﾛｰﾗ(舗装用)[ﾊﾝﾄﾞｶﾞｲﾄﾞ式]	運転質量0.8～1.1t	日	0.776	1,513	
L001180001	ﾀﾝﾊﾟ及びﾗﾝﾏ	質量 60～80kg	日	1.317	833	
M000202019	ﾊﾞｯｸﾎｳ(ｸﾛｰﾗ)[標準]	排ｶﾞｽ型(第2次) 山積0.8m3	供用日	1.689	31,078	
M000202028	ﾊﾞｯｸﾎｳ(ｸﾛｰﾗ)[標準]	排ｶﾞｽ型(第1次) 山積0.45m3	供用日	0.624	6,229	
M000202090	ﾊﾞｯｸﾎｳ(ｸﾛｰﾗ型)[標準型･超低騒音型]	排出ｶﾞｽ対策型(第3次基準値) 山積0.8m3	供用日	4.544	96,308	
M000301005	ﾀﾞﾝﾌﾟﾄﾗｯｸ[ｵﾝﾛｰﾄﾞ･ﾃﾞｨｰｾﾞﾙ]	10t積級	供用日	12.535	255,672	
M000604006	大型ﾌﾞﾚｰｶ(ﾍﾞｰｽﾏｼﾝ含まず)[油圧式]	質量1300kg級	供用日	0.917	10,264	
M000903010	ｺﾝｸﾘｰﾄﾎﾟﾝﾌﾟ車[ﾄﾗｯｸ架装･ﾌﾞｰﾑ式]	圧送能力 90～110m3/h	供用日	2.505	129,708	
	合計額				531,605	

見積単価一覧表

工事名	R3那土　西納大久保線　那賀・請ノ谷岡田　道路改良工事			
名称	規格	単位	単価	備考
処分費	残土処分	m3	1,500	運搬距離　L=5．5Km
処分費	ｺﾝｸﾘｰﾄ殻(無筋)	m3	1,600	運搬距離　L=28．7Km

数　量　総　括　表

レベル1 工事区分	レベル２ 工　種	レベル３ 種　別	レベル４ 細　別	レベル５ 規　格	単位	数　　量	備　　考
道路改良					式	1.0	
	道路土工				式	1.0	
		掘削			式	1.0	
			オープン掘削	土砂	m^3	291.9	
			片切掘削	土砂	m^3	255.0	
				軟岩Ⅰ	m^3	11.0	
			掘削土砂　合計	土砂	m^3	546.9	
			掘削軟岩Ⅰ　合計	軟岩Ⅰ	m^3	11.0	
		残土処理工			式	1.0	
			残土等処分	土砂	m^3	494.3	
				軟岩Ⅰ	m^3	40.6	
	擁壁工				式	1.0	
		作業土工			式	1.0	
			床堀　1m≦W＜2m	土砂	m^3	11.8	
				軟岩	m^3	27.6	
			埋戻　W＜1m	土砂	m^3	22.2	
			1m≦W＜4m	土砂	m^3	40.8	
		場所打擁壁工			式	1.0	
			１号もたれ式擁壁	落石防護柵無し	m	26.3	H=3.1m
			コンクリート	σck≧18N/mm2	m^3	62.0	
			型枠	無筋	m^2	91.0	
			足場工	単管傾斜足場	掛m^2	91.4	
			目地材	t=10mm	m^2	6.2	
			水抜きパイプ	VPφ65	m	20.7	
			吸出し防止材	300×300	枚	27.2	
			裏石積み	t=200mm	m^2	65.2	

			１号もたれ式擁壁	落石防護柵有り	m	35.5	H=4.2m
			コンクリート	σck≧18N/mm2	m³	143.2	
			型枠	無筋	m²	203.9	
			足場工	単管傾斜足場	掛m²	168.4	
			砕石基礎	RC-40　t=200mm	m²	15.2	
			目地材	t=10mm	m²	14.3	
			水抜きパイプ	VPφ65	m	47.7	
			吸出し防止材	300×300	枚	50.3	
			裏石積み	t=200mm	m²	94.7	
	排水構造物工				式	1.0	
		作業土工			式	1.0	
			床堀　1m≦W1＜2m	土砂	m³	14.6	
			床堀　1m≦W1＜2m	軟岩Ⅰ	m³	2.0	
			埋戻　W＜1m	土砂	m³	8.2	
		側溝工			式	1.0	
			1号U型側溝		m	61.8	
			ﾌﾟﾚｷｬｽﾄU型側溝	3種　300A	個	31	
			敷モルタル	1:3	m³	0.67	
			目地モルタル	1:3	m³	0.01	
			モルタル充填	1:3	m³	2.36	
			基礎材	RC-40 t=100mm	m²	28.4	
			側溝蓋	3種　300	枚	124	

	落石雪害防止工				式	1.0	
		落石防護柵工			式	1.0	
			落石防護柵	H=3.0m	m	33.0	
			端末支柱	H200×200×8×12	本	2.0	
			中間支柱	H200×100×5.5×8	本	10.0	
			ケーブル構成		m	33.0	
			金網延長		m	33.0	
			間隔保持材	PL-65×4.5	箇所	11.0	
	防護柵工				式	1.0	
		路側防護柵工			式	1.0	
			転落防止柵	H=1100　構造物用	m	26.2	
	構造物撤去工						
		構造物取壊し工			式	1.0	
			コンクリート取壊し	無筋	m^3	5.0	
		殻処分			式	1.0	
			コンクリート殻	無筋	m^3	5.0	

土　工　総　括　表

工　種	種　別	細　別	規　格	当　初				備　　考
道路土工								
	掘削							
		ｵｰﾌﾟﾝ掘削	土砂	291.9				
			軟岩Ⅰ					
		片切掘削	土砂	255.0				
			軟岩Ⅰ	11.0				
作業土工								
	床堀							
		土砂	1m≦W＜2m	26.4				
		軟岩	1m≦W＜2m	29.6				
	埋戻し							
		土砂	W＜1m	30.4				
			1m≦W＜4m	40.8				
残土処分								
	残土運搬・処分							
			土砂	494.3	計算式 掘削+床堀-埋戻×1.11			1/C=1.11
			軟岩	40.6	計算式 掘削+床堀			

道　路　土　工　　数　　量　　集　　計　　表

種　　別	細　　別	規　格	単位	本線土工	支線土工		合計
掘　削							
	オープン掘削	土砂	m^3	291.9			291.9
		軟岩Ⅰ	m^3				
	片切掘削	土砂	m^3	255.0			255.0
		軟岩Ⅰ	m^3	11.0			11.0
		掘削土砂 合計		546.9			546.9
		掘削軟岩Ⅰ 合計		11.0			11.0

道路土工（本線）　数　量　計　算　書

測　点	距　離	掘削オープン　土砂			掘削オープン　軟岩Ⅰ			掘削オープン　軟岩Ⅱ			摘　要
		断　面	平　均	数　量	断　面	平　均	数　量	断　面	平　均	数　量	
No.　7 + 17.860		2.5									
No.　8	2.140	2.5	2.50	5.4							
No.　8 + 10.000	10.000	0.0	1.25	12.5							
No.　9	10.000	0.0	0.00	0.0							
No.　9 + 10.000	10.000	9.4	4.70	47.0							
No.　10	10.000	12.0	10.70	107.0							
No.　11	20.000	0.0	6.00	120.0							
合　計	62.140			291.9			0.0			0.0	

道路土工（本線）　数　量　計　算　書

測　点	距　離	掘削　片切　土砂			掘削　片切　軟岩Ⅰ			掘削　片切　軟岩Ⅱ			摘　要
		断　面	平　均	数　量	断　面	平　均	数　量	断　面	平　均	数　量	
No.　7 + 17.860	－	0.0									
No.　8	2.140	0.0									
No.　8 + 10.000	10.000	6.3	3.15	31.5	0.4	0.20	2.0				
No.　9	10.000	6.5	6.40	64.0	0.2	0.30	3.0				
No.　9 + 10.000	10.000	0.0	3.25	32.5	0.0	0.10	1.0				
No.　10	10.000	0.0	0.00	0.0	0.2	0.10	1.0				
No.　11	20.000	12.7	6.35	127.0	0.2	0.20	4.0				
合　計	62.140			255.0			11.0			0.0	

作　業　土　工　数　量　集　計　表

種　別	床　堀（m^3）				埋　戻（m^3）				埋戻合計	基面整正（m^2）
	標　準		1m以上2m未満		1m≦W1＜4m		W1＜1m			
	土砂	軟岩Ⅰ	土砂	軟岩Ⅰ	土砂	軟岩Ⅰ	土砂	軟岩Ⅰ		
擁壁工										
1号重力式擁壁										
2号重力式擁壁										
3号重力式擁壁										
4号重力式擁壁										
5号重力式擁壁										
6号重力式擁壁										
1号もたれ式擁壁			11.8	27.6	40.8		22.2		63.0	
2号もたれ式擁壁										
3号もたれ式擁壁										
1号張コンクリート										
2号張コンクリート										
3号張コンクリート										
擁壁工合計			**11.8**	**27.6**	**40.8**		**22.2**		**63.0**	
排水工										
左側　1号U型側溝			14.6	2.0			8.2		8.2	
右側　1号U型側溝										
1号L型水路										
1号管渠										
1号～4号集水桝										
排水工合計			**14.6**	**2.0**			**8.2**		**8.2**	

作業土工 擁壁工（1号もたれ式）					数量計算書						
測点	距離	床堀 標準 土砂			床堀 標準 軟岩Ⅰ			床堀 1m以上2m未満 土砂			摘要
		断面	平均	数量	断面	平均	数量	断面	平均	数量	
No. 7 + 17.860	－							0.3			
No. 8	2.153							0.3	0.30	0.6	
No. 8 + 10.000	10.070							0.0	0.15	1.5	
No. 9	10.070										
No. 9 + 4.000	4.017										
小計	26.310									2.1	
No. 9 + 4.000	－							0.9			
No. 9 + 10.000	5.923							0.9	0.90	5.3	
No. 10	9.874							0.0	0.45	4.4	
No. 11	19.749							0.0	0.00	0.0	
小計	35.546									9.7	
小計	0.000										
合計	61.856			0.0			0.0			11.8	

作業土工 擁壁工（1号もたれ式）　　数量計算書

測点	距離	床堀 1m以上2m未満 軟岩Ⅰ			埋戻 1m≦W1＜4m			埋戻 W1＜1m			摘要
		断面	平均	数量	断面	平均	数量	断面	平均	数量	
No. 7 + 17.860	－	0.2			0.8						
No. 8	2.153	0.2	0.20	0.4	0.8	0.80	1.7	0.0			
No. 8 + 10.000	10.070	0.5	0.35	3.5	0.0	0.40	4.0	0.3	0.15	1.5	
No. 9	10.070	0.6	0.55	5.5				0.6	0.45	4.5	
No. 9 + 4.000	4.017	0.6	0.60	2.4				0.6	0.60	2.4	
小計	26.310			11.8			5.7			8.4	
No. 9 + 4.000	－	0.0			1.6						
No. 9 + 10.000	5.923	0.0	0.00	0.0	1.6	1.60	9.5				
No. 10	9.874	0.6	0.30	3.0	1.2	1.40	13.8	0.0			
No. 11	19.749	0.7	0.65	12.8	0.0	0.60	11.8	1.4	0.70	13.8	
小計	35.546			15.8			35.1			13.8	
合計	61.856			27.6			40.8			22.2	

作業土工 排水工（1号U型側溝）左側				数量計算書							
測点	距離	床堀 1m以上2m未満 土砂			床堀 1m以上2m未満 軟岩Ⅰ						摘要
		断面	平均	数量	断面	平均	数量	断面	平均	数量	
No. 7 + 17.860		0.3			0.0						
No. 8	2.140	0.3	0.30	0.6	0.0	0.00	0.0				
No. 8 + 10.000	10.000	0.0	0.15	1.5	0.1	0.05	0.5				
No. 9	10.000	0.1	0.05	0.5	0.1	0.10	1.0				
No. 9 + 10.000	10.000	0.5	0.30	3.0	0.0	0.05	0.5				
No. 10	10.000	0.3	0.40	4.0	0.0	0.00	0.0				
No. 11	20.000	0.2	0.25	5.0	0.0	0.00	0.0				
合計	62.140			14.6			2.0			0.0	

作業土工 排水工（1号U型側溝）左側　　数量計算書

測点	距離	埋戻 1m≦W1＜4m			埋戻 W1＜1m						摘要
		断面	平均	数量	断面	平均	数量	断面	平均	数量	
No. 7 + 17.860	－				0.1						
No. 8	2.140				0.1	0.10	0.2				
No. 8 + 10.000	10.000				0.1	0.10	1.0				
No. 9	10.000				0.1	0.10	1.0				
No. 9 + 10.000	10.000				0.3	0.20	2.0				
No. 10	10.000				0.1	0.20	2.0				
No. 11	20.000				0.1	0.10	2.0				
合計	62.140			0.0			8.2			0.0	

場所打擁壁工　数量集計表

名称		規格	単位	場所打擁壁工							合計	摘要
				1号もたれ式擁壁(落石防護柵無)	1号もたれ式擁壁(落石防護柵有)							
場所打擁壁工	擁壁平均高		m	3.1	4.2							
	コンクリート	σck≧18 N/mm^2	m^3	61.99	143.24							
	型枠	無筋	㎡	90.96	203.94							
	足場工	単管傾斜足場	掛㎡	91.4	168.4							
	〃	枠組足場	掛㎡	-	-							
	砕石基礎	RC-40　t=200mm	㎡	-	15.2							
	目地材	t=10mm	㎡	6.20	14.3							コンクリート量/10
	水抜きパイプ	VPφ65	m	20.66	47.7							コンクリート量/3
	吸出し防止材	300×300 点在	枚	27	50							正面面積/3
	ペーライン	t=5cm	㎡	-	-							
	裏石積み	t=200mm	㎡	65.20	94.70							

数　量　計　算　書

レベル2　:工種	擁壁工		
レベル3　:種別	場所打擁壁工(2)　重力式擁壁(2m≦H≦5m)		
擁壁名称	1号もたれ式擁壁(落石防護柵無し)		
名　称	規　格	算　　式	単位
＜　延長1m当たり算式　＞			
		底幅＝ 0.450 + (0.50 + -0.30) × H	
		＝ 0.450 + 0.20 × H	
コンクリート	σck=18N/mm	1/2 × (0.450 + 0.450 + 0.20 × H) × H	
		＝ 0.100×H^2 + 0.450 ×H	m^3
型　枠	無　筋	{ √ (1 + 0.50 ^2) + √ (1 + -0.30 ^2) } × H	
		＝ 1.118 × H	㎡
足場工	単管傾斜足場	{√(1 + 0.50 ^2)} × H	
		＝ 1.118 × H	掛㎡
	枠組足場	H	掛㎡
		(足場工はH≧2.0mについて計上する)	
裏石積み		h × 1.044	㎡
＜　擁壁平均高の計算＞			
		正面図での擁壁面積:A	
		A＝　81.50　㎡ (別紙平均高算出計算書)	
		擁壁延長:L	
		L＝　26.31　m (別紙平均高算出計算書)	
		平均高:H＝A／L	
		＝ 81.50 ／ 26.31	
		＝　3.1	m

1号もたれ式擁壁（落石防護柵無し）　数量計算書

測　　点	距　離	コンクリート			型　　枠			摘　要
		算式	0.100×H^2 + 0.450 ×H		算式	1.118 × H		
		断　面	平　均	数　　量	断　面	平　均	数　　量	
No　7 + 17.860	0.000	2.00			3.09			H=2.760m
No　8	2.153	2.04	2.020	4.35	3.13	3.110	6.70	H=2.800m
No　8 + 10.000	10.070	2.25	2.145	21.60	3.35	3.240	32.63	H=3.000m
No　9	10.070	2.69	2.470	24.87	3.80	3.575	36.00	H=3.400m
No　9 +　4.000	4.017	2.87	2.780	11.17	3.98	3.890	15.63	H=3.560m
小　計	26.310			61.99 m3			90.96 ㎡	
合　計	26.310			61.99 m3			90.96 ㎡	

1号もたれ式擁壁（落石防護柵無し）　数量計算書

測　　点	距　離	単管傾斜足場			枠組足場			摘　要
		算式	1.118 × H		算式	H		
		断　面	平　均	数　　量	断　面	平　均	数　　量	
No　7 + 17.860	0.000	3.1			0.0			H=2.760m
No　8	2.153	3.1	3.10	6.7	0.0	0.00	0.0	H=2.800m
No　8 + 10.000	10.070	3.4	3.25	32.7	0.0	0.00	0.0	H=3.000m
No　9	10.070	3.8	3.60	36.3	0.0	0.00	0.0	H=3.400m
No　9 +　4.000	4.017	4.0	3.90	15.7	0.0	0.00	0.0	H=3.560m
小　計	26.310			91.4 掛㎡				
合　計	26.310			91.4 掛㎡			0.0 掛㎡	

1号もたれ式擁壁（落石防護柵無し）　平均高計算書

測　　点	距　離	正　面　擁　壁　面　積						摘　要
		高さ	平　均	面　　積				
No　7 + 17.860	0.000	2.8						H=2.760m
No　8	2.153	2.8	2.80	6.0				H=2.800m
No　8 + 10.000	10.070	3.0	2.90	29.2				H=3.000m
No　9	10.070	3.4	3.20	32.2				H=3.400m
No　9 +　4.000	4.017	3.6	3.50	14.1				H=3.560m
小　計	26.310			81.5 ㎡				
合　計	26.310			81.5 ㎡				

1 号 も た れ 式 擁 壁　　数 量 計 算 書

測　　点	距　離	裏 石 積 み						摘　要
		算式	h ＊ 1.044		算式			
		断　面	平　均	数　　量	断　面	平　均	数　　量	
No　7 + 17.860	0.000	2.7						h=2.55
No　8	2.153	2.7	2.66	5.7				h=2.55
No　8 + 10.000	10.070	2.0	2.32	23.4				h=1.9
No　9	10.070	2.7	2.32	23.4				h=2.54
No　9 +　4.000	4.017	3.7	3.18	12.8				h=3.56
小　計	26.310			65.2 ㎡				
合　計	26.310			65.2 ㎡				

数　量　計　算　書

レベル2　:工種	擁壁工
レベル3　:種別	場所打擁壁工(2)　重力式擁壁(2m≦H≦5m)
擁壁名称	1号もたれ式擁壁(落石防護柵有)

名　称	規　格	算　　式	単位
＜　延長1m当たり算式　＞			
		底幅＝ 0.450 + (0.50 + -0.30) × H	
		＝ 0.450 + 0.20 × H	
コンクリート	σck=18N/mm	1/2 × (0.450 + 0.450 + 0.20 × H) × H	
		＝ 0.100×H^2 + 0.450 ×H + 0.30	m^3
型　枠	無　筋	{ √ (1 + 0.50 ^2) } × H	
		＝ 1.118 × H + 1.0	㎡
足場工	単管傾斜足場	{√(1 + 0.50 ^2)} × H	
		＝ 1.118 × H	掛㎡
	枠組足場	H	掛㎡
		(足場工はH≧2.0mについて計上する)	
基礎材	t＝0.200	底幅 + 0.200	
		＝ 0.450 + 0.20 × H + 0.200	
		＝ 0.20 × H + 0.650	㎡
裏石積		h × 1.044	㎡
＜　擁壁平均高の計算＞			
		正面図での擁壁面積:A	
		A＝　150.80　㎡ (別紙平均高算出計算書)	
		擁壁延長:L	
		L＝　35.55　m (別紙平均高算出計算書)	
		平均高:H＝A／L	
		＝ 150.80 ／ 35.55	
		＝　4.2	m

1号もたれ式擁壁（落石防護柵有）　数量計算書

測　点	距　離	コンクリート			型　枠			摘　要
		算式	0.100×H^2 + 0.450 ×H + 0.30		算式	1.118 × H + 1.0		
		断　面	平　均	数　量	断　面	平　均	数　量	
No 9 + 4.000	0.000	3.17			4.98			H=3.560m
No 9 + 10.000	5.923	3.45	3.310	19.61	5.25	5.115	30.30	H=3.800m
No 10	9.874	3.83	3.640	35.94	5.58	5.415	53.47	H=4.100m
No 11	19.749	5.05	4.440	87.69	6.59	6.085	120.17	H=5.000m
小　計	35.546			143.24 m3			203.94 ㎡	

1号もたれ式擁壁（落石防護柵有）　数量計算書

測　　点	距　離	単管傾斜足場			枠組足場			摘　要
		算式	1.118 × H		算式	H		
		断　面	平　均	数　　量	断　面	平　均	数　　量	
No　9 +　4.000	0.000	4.0						H=3.560m
No　9 + 10.000	5.923	4.2	4.10	24.3				H=3.800m
No 10	9.874	4.6	4.40	43.4				H=4.100m
No 11	19.749	5.6	5.10	100.7				H=5.000m
小　計	35.546			168.4 掛㎡				

1号もたれ式擁壁（落石防護柵有）　数量計算書

測　点	距　離	基　礎　材						摘　要
		算式	0.20 × H + 0.650		算式			
		断　面	平　均	数　量	断　面	平　均	数　量	
No　9 +　4.000	0.000	1.4						H=3.560m
No　9 + 10.000	5.923	1.4	1.40	8.3				H=3.800m
No 10	9.874	0.0	0.70	6.9				H=4.100m
No 11	19.749	0.0	0.00	0.0				H=5.000m
No 11	0.000	0.0		0.0				
小　計	35.546			15.2 ㎡				

1号もたれ式擁壁（落石防護柵有）　平均高計算書

測　　点	距　離	正　面　擁　壁　面　積						摘　要
		高さ	平　均	面　　積				
No　9 +　4.000	0.000	3.6						H=3.560m
No　9 + 10.000	5.923	3.8	3.70	21.9				H=3.800m
No 10	9.874	4.1	3.95	39.0				H=4.100m
No 11	19.749	5.0	4.55	89.9				H=5.000m
No 11	0.000			0.0				
小　計	35.546			150.8 ㎡				

1号もたれ式擁壁（落石防止柵有）　数量計算書

測　点	距　離	裏石積み						摘　要
		算式	h × 1.044		算式			
		断　面	平　均	数　量	断　面	平　均	数　量	
No 9 + 4.000	0	2.7						h=2.56
No 9 + 10.000	5.923	2.9	2.80	16.6				h=2.8
No 10	9.874	2.2	2.56	25.3				h=2.11
No 11	19.749	3.1	2.67	52.8				h=3.01
小　計	35.546			94.7 ㎡				

数　量　計　算　書

断　面　図

１号Ｕ型側溝
　本線山側部

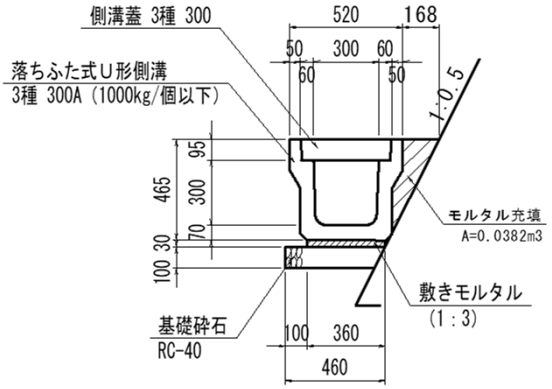

1号Ｕ型側溝　　10.0m当り

名　　称	規　　格	単位	数　量
Ｕ形側溝	3種　300A	個	5.0
敷モルタル	1:3	m^3	0.108
目地モルタル	1:3	m^3	0.002
基 礎 砕 石	RC-40　t=100	m^2	4.60
側　溝　蓋	3種　300	枚	20.0
モルタル充填	1:3	m^3	0.382

工　　種	規　格	算　　式	単位	計
１号Ｕ型側溝				
本線山側部	延長	N0.7＋17.9　～　N0.11　付近	m	61.8
		合計	m	61.8
(10.0m当たり)	Ｕ型側溝	10.0/2.0	個	5.0
	敷モルタル	0.03×0.36×10.0	m3	0.108
	目地モルタル	0.0874×0.005×5	m3	0.002
	モルタル充填	0.0382×10	m3	0.382
	（ 1:3 ）			
	砕石基礎	0.46×10.0	m^2	4.60
	(t= 100mm)			
	側溝蓋	10.0/0.5	枚	20.0
(一式当たり)	Ｕ型側溝	5.0/10×61.8	個	31
	敷モルタル	0.108/10×61.8	m3	0.67
	目地モルタル	0.002/10×61.8	m3	0.01
	モルタル充填	0.382/10×61.8	m3	2.36
	（ 1:3 ）			
	砕石基礎	4.60/10.0×61.8	m^2	28.43
	(t= 100mm)			
	側溝蓋	20/10×61.8	枚	124

7.落石雪害防止工数量集計表

レベル3 種　　別	レベル4 細　　別	レベル5 規　　格	単位	数　　量			摘　要
				本線		合　計	
落石防護柵工							
	落石防護柵	H=3.0m	m	33.0		33.0	
		＜一式当り＞					
	端末支柱	H200×200×8×12	本	2		2	
	中間支柱	H200×100×5.5×8	本	10		10	
	ケーブル構成		m	33.0		33.0	
	金網延長		m	33.0		33.0	
	間隔保持材	PL-65×4.5	箇所	11		11	

数　量　計　算　書

レベル2 ：工種	落石雪害防止工
レベル3 ：種別	落石防護柵工
名　称	落石防護柵(H＝3.0m)

＜参考図＞

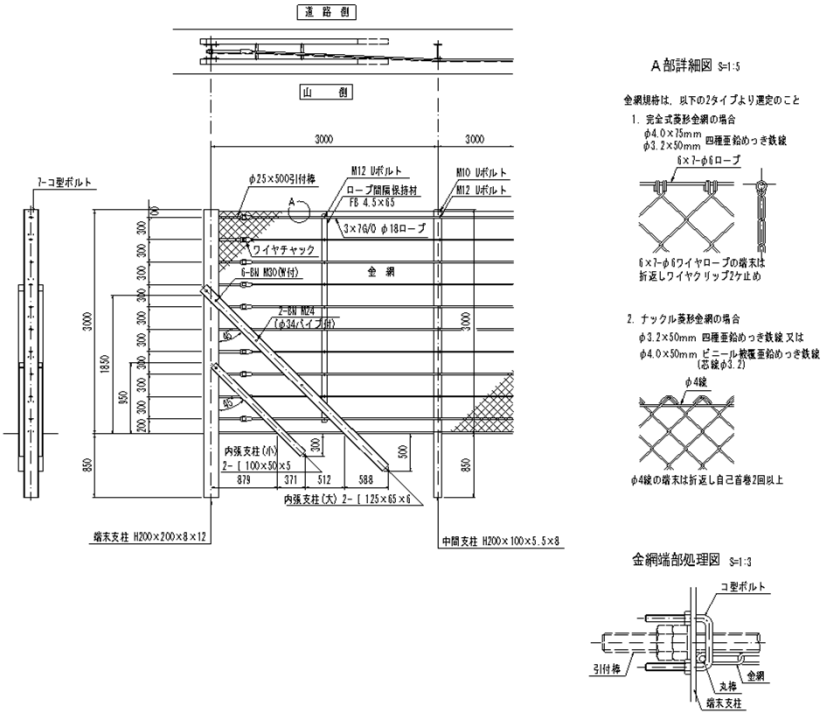

名　称	規　格	算　　式	単位	計
落石防護柵	H=3000			
	延長	No.9+4.0　～　No.11		
		33	m	33.0
		合計	m	33.0
端末支柱	H200×200×8×12		本	2
中間支柱	H200×100×5.5×8		本	10
ケーブル構成			m	33.00
金網延長			m	33.00
間隔保持材	FB-65×4.5		箇所	11

数　量　計　算　書

断　面　図

転落防止柵

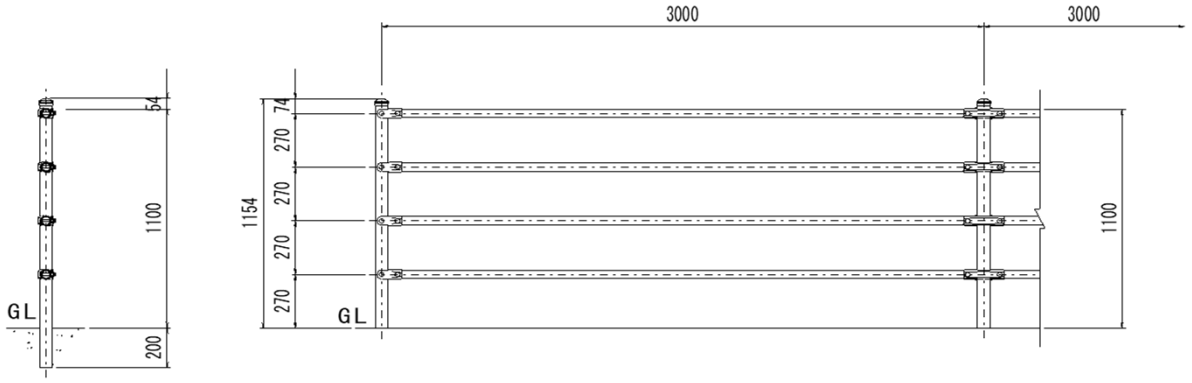

工　種	規　格	算　式	単位	計
転落防止柵				
（構造物用）	延長	N0.7+18.0　～　N0.9＋4.0	m	26.2
		合計	m	26.2

数　量　計　算　書

工　種	規　格	算　式	単位	計
構造物撤去工				
ｺﾝｸﾘｰﾄ取壊し	無筋	断面計算書より	m3	5.0
		合　計	m3	5.0
残材処分	Co殻　無筋		m3	5.0

構造物撤去工　数量計算書

測点	距離	コンクリート取壊し						摘要
		幅員	平均	数量	幅員	平均	数量	
No. 7 + 17.860		0.08						
No. 8	2.140	0.08	0.080	0.17				
No. 8 + 10.000	10.000	0.08	0.080	0.80				
No. 9	10.000	0.08	0.080	0.80				
No. 9 + 10.000	10.000	0.08	0.080	0.80				
No. 10	10.000	0.08	0.080	0.80				
No. 11	20.000	0.08	0.080	1.60				
合計	62.140			4.97 m3			0.0 m2	